传感器/执行器电缆 - SAC-17P-MR/ 1,5-PVC SCO

1555305

https://www.phoenixcontact.com/cn/products/1555305

请注意，本PDF文档中所示数据均生成自在线目录。完整数据请见用户文档。我们的一般下载使用条款已生效。

传感器/执行器电缆，17-芯，PVC，黑色 RAL 9005，插头 弯头 M12 SPEEDCON，编码: A，与端自由出线，电缆长度: 1.5 m

优势

- 方便安全：100%电气测试的插拔式部件
- 采用SPEEDCON快速互锁系统进行安装，节省时间
- 节省空间 - 采用高位插拔式连接器

商业数据

订货号	1555305
包装单位	1 pc
最小订货量	1 pc
销售关键代码	BF1CGA
产品关键代码	BF1CGA
目录页面	页码213 (C-2-2019)
GTIN	4046356176583
单件重量（含包装）	115 g
单件重量（不含包装）	114.8 g
关税号	8536909000
原产地	DE

技术数据

产品属性

产品类型	传感器/执行器电缆
位数	17
应用	标准
出线口编号	1
屏蔽	无
编码	A - 标准

绝缘特性

过电压类别	II
污染等级	3

材料规格

阻燃等级，符合UL 94	HB
夹具本体材料	TPU，阻燃性高，具自熄灭性质
接触件材料	CuZn
材料接触表面	Ni/Au
接触件载体材料	TPU GF
螺钉连接材料	锌铸，镀镍

电气特性

接触电阻	≤ 5 mΩ
绝缘电阻	≥ 100 MΩ
额定电压 U_N	30 V AC
	30 V DC
额定电流I_N	1.5 A
保护电路	未接线

LED信号

状态显示	否
状态显示	无

连接数据

导线连接

紧固扭矩	0.4 Nm (M12插头式连接器)

连接器

连接1

插座设计	插头
插座出线	弯头
插座螺纹类型	M12

插座锁定类型	SPEEDCON
编码	A

连接2

插座设计	端自由出线

电缆/电线

电缆长度	1.5 m

PVC黑色 [PVC]

尺寸图	
位数	17
屏蔽	无
光缆类型	PVC黑色 [PVC]
导线结构 信号线	18x 0.10 mm
AWG，信号线	26
导线横截面	17x 0.14 mm² (信号线路)
线径，包括绝缘层	1 mm ±0.05 mm (信号线路)
电缆外径	6.8 mm
外护套，材料	PVC
外护套，颜色	黑色 RAL 9005
导线材料	铜质绞合线
导线绝缘材料	PVC
单线，颜色	白色，棕色，绿色，黄色，灰色，粉色，蓝色，红色，黑色，紫色，灰色-粉色，红色-蓝色，白色-绿色，棕色-绿色，白色-黄色，黄色-棕色，白色-灰色
总绞线	多层17股绞线
最大导线电阻	≤ 142 Ω/km (20 °C时)
绝缘电阻	> 10 MΩ*km
额定电压，电缆	250 V
线芯测试电压／线芯	1500 V AC
最小弯曲半径，固定式安装	34 mm
最小弯曲半径，移动式安装	102 mm
阻燃	DIN EN 50265-2-1
环境温度（运行）	-25 °C ... 80 °C (电缆，固定式安装)
	-5 °C ... 80 °C (电缆，活动式安装)

环境条件

保护等级	IP65
	IP67
	IP68
环境温度（运行）	-25 °C ... 85 °C (浪涌保护器-插拔件)
	-5 °C ... 80 °C (电缆，活动式安装)
	-25 °C ... 80 °C (电缆，固定式安装)

标准和规范

标准/规格	IEC 61076-2-101

图纸

示意图

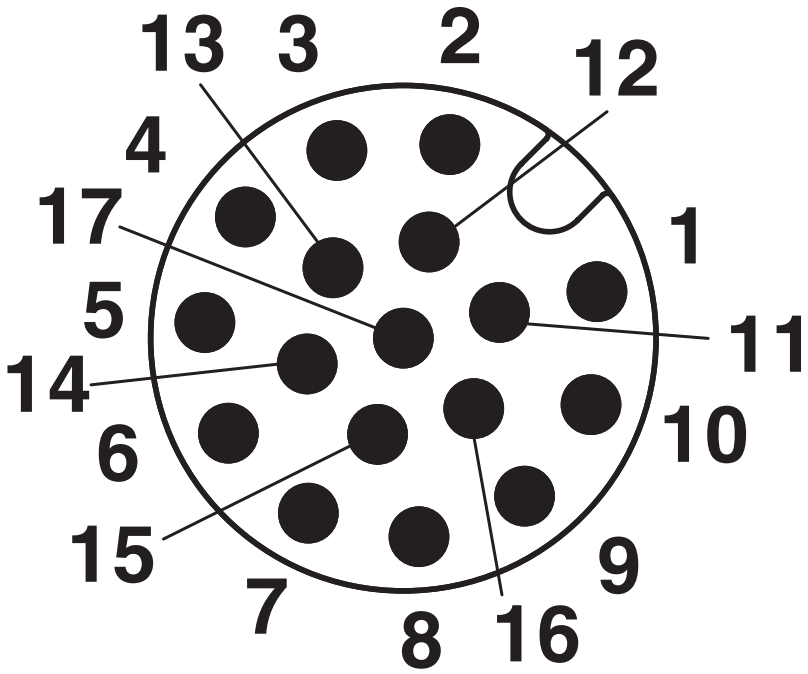

M12针式连接器的引脚分配，17芯，插头侧视图

尺寸图

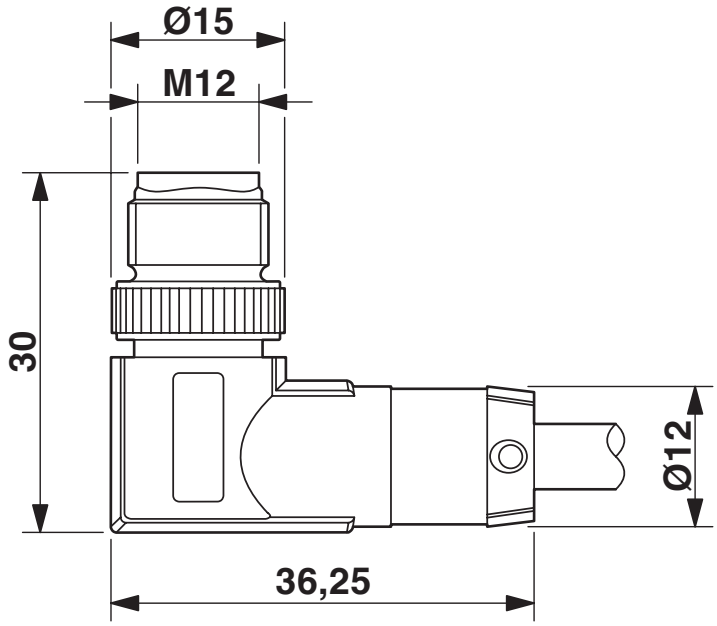

M12 SPEEDCON针式，弯头

电路图

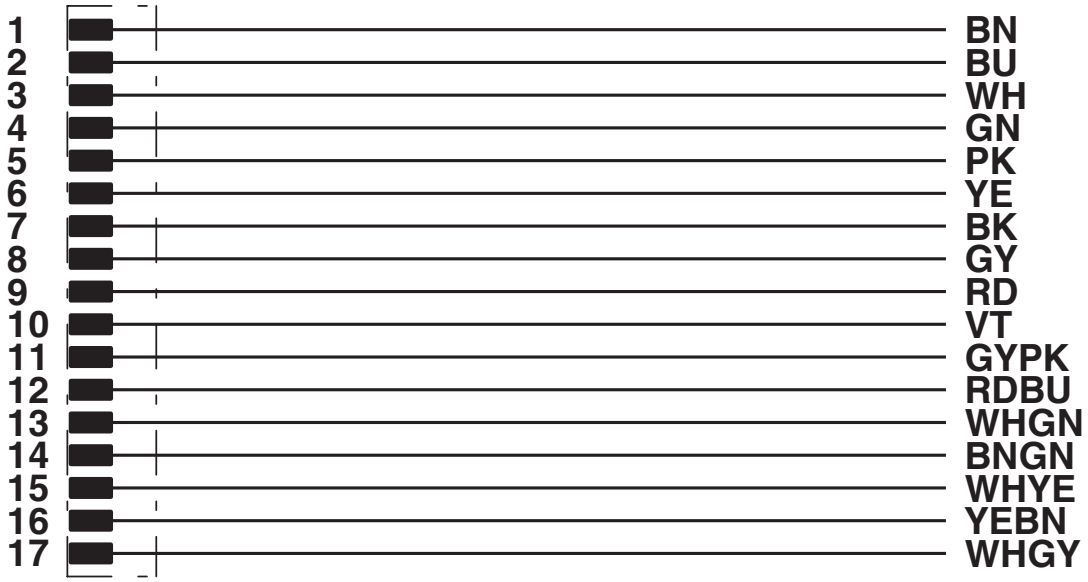
1
2
3
4
5
6
7
8
9
10
11
12
13
14
15
16
17
BN
BU
WH
GN
PK
YE
BK
GY
RD
VT
GYPK
RDBU
WHGN
BNGN
WHYE
YEBN
WHGY

认证

UL Listed
认证ID: FILE E 221474

	额定电压U_N	额定电流I_N	接线容量AWG	接线容量mm^2
	30 V	1 A	-	-

EAC
认证ID: RU D-DE.HB35.B.00387

分类

ECLASS

ECLASS-9.0	27060311
ECLASS-10.0.1	27060311
ECLASS-11.0	27060311

ETIM

ETIM 8.0	EC001855

UNSPSC

UNSPSC 21.0	26121600

产品环境合规性

REACh SVHC	Lead 7439-92-1

China RoHS	环保使用期限=50年
	有关危险物质的信息，请见“下载”下的制造商声明

Phoenix Contact 2022 Â© - 保留所有权利
https://www.phoenixcontact.com

菲尼克斯（中国）投资有限公司总部
南京市江宁经济开发区菲尼克斯路36号
（江宁236信箱）邮编： 211100
025-52121888
phoenix@phoenixcontact.com.cn